Ս/Հ-2 Ս/Հ-1

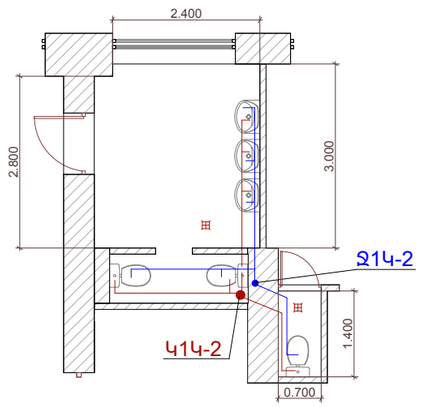

Ս/Հ-3

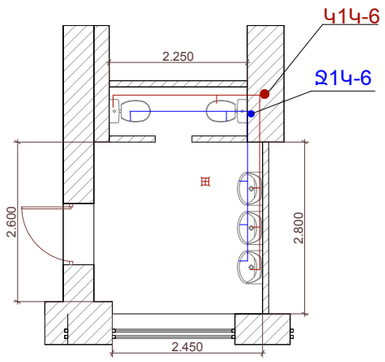

Ս/Հ-4 Ս/Հ-5

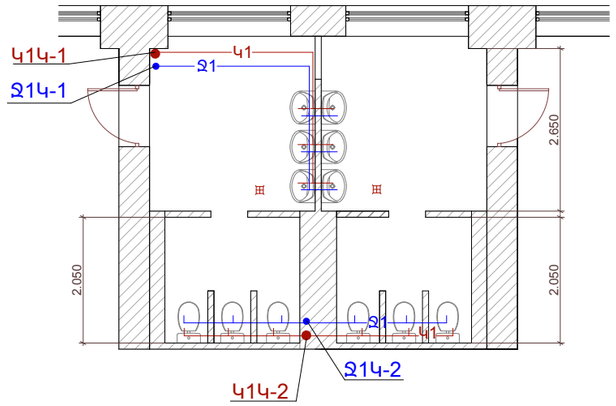

Ս/Հ-6
Ս/Հ-8

Ս/Հ-7
Ս/Հ-9

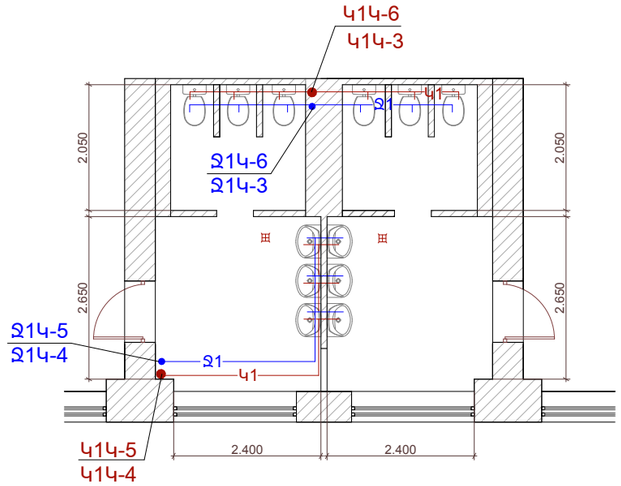

N	ԱՆՎԱՆՈՒՄ	Չ/Մ	Քանակ
1	Մետաղական խողովակի ապամոնտաժում Ø 15	գմ	122.2
2	Կոյուղու թուջե խողովակի ապամոնտաժում Ø 50	գմ	94.5
3	Կոյուղու թուջե խողովակի ապամոնտաժում խրամուղում Ø 100	գմ	15.0
4	Կոյուղու թուջե խողովակի ապամոնտաժում Ø 100	գմ	118.9
5	Լվացարանների ապամոնտաժում	հատ	24
6	Զուգարանակոնքերի ապամոնտաժում	հատ	23
7	Լոգարանների ապամոնտաժում	հատ	-
8	Հոսակների ապամոնտաժում	հատ	9

	Երևան քաղաքի Շենգավիթ վարչական շրջանի հ.130 մանկապարտեզի սանհանգույցների և տանիքի հիմնանորոգման նախագիծ			ՊԱՏՎԵՐ № «ԵՔ-ՊԸԱՇՁԲ-13/62»	
			ՋՐԱՄԱՏԱԿԱՐԱՐՈՒՄ ԵՎ ԿՈՅՈՒՂԻ	Փուլ	Թերթ	Թերթեր
ՏՆՕՐԵՆ	Լ. ԳՐԻԳՈՐՅԱՆ			ԱՆ	Ջկ-3	6
ՆԱԽԱԳԾԵՑ	Վ.ԹՈՒՄԱՆՅԱՆ		ՍԱՆՀԱՆԳՈՒՅՑՆԵՐԻ ՀԱՏԱԿԱԳԾԵՐ Մ1:100	«Թ.Ա.Հ.Գ.Գրիգ» ՍՊԸ	